TUITUI

EXPRO

TTD16

履带式推土机

发动机型号	潍柴WD10G178E25
总功率	131kW(175hp)@1850rpm
操作重量	17000kg

让施工更简单

TUITUI

TTD32

履带式推土机

发动机型号	康明斯 NTA855-C360S10
总功率	257KW(350HP)@2000RPM
操作重量	33,600KG

让施工更简单

TUITUI

TTD16

Гусеничный бульдозер

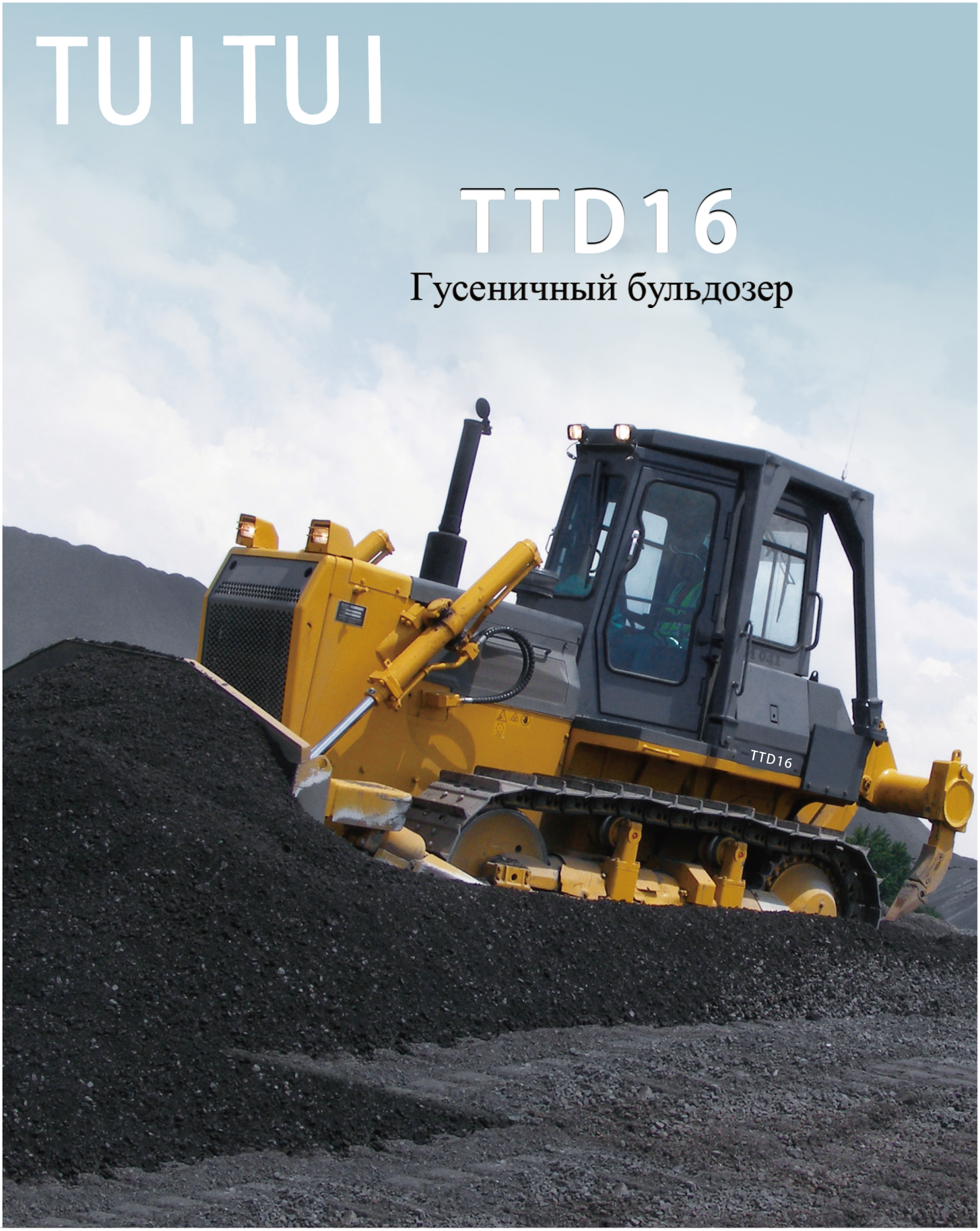

Модель двигателя:	Вэйчай WD10G178E25	Упростить процесс строительства
Общая мощность	131kw(175hp)@1850rpm	
Операционный вес	17000кг	

TTD32 技术参数

发动机	
发动机型号	康明斯NTA855-c360s10
排放标准	国II
额定转速	2000rpm
总功率	257kW(350hp)@2000rpm
净功率	235kW(320hp)@2000rpm
缸数一缸径×行程	6-140X152mm
活塞排量	14.01L
最大扭矩	1509N.m@1400rpm
冷却系统	机械风扇

传动系统	
传动系统	传动系统山推自制，变矩器，效率高达90%，故障率低；液力换档变速箱，可实现前进三档后退三档。
行驶速度 前进速度	0~3.6km/h, 0~6.6km/h, 0~11.5km/h
行驶速度 后退速度	0~4.4km/h, 0~7.8km/h, 0~13.5km/h
最大理论牵引力	318.2kN
液力变矩器	单级、单相、三组件
变速箱	行星齿轮、多片离合器、液压结合强制润滑式
中央传动	螺旋锥齿轮、一级减速、飞溅润滑
转向	湿式、多片弹簧压紧、液压分离、手动-液压操作
制动	湿式、浮动带式、液压助力
终传动	二级直齿轮减速、飞溅润滑

底盘系统	
形式	八字梁摆动式、平衡梁悬挂结构
履带形式	单齿
履带中心距	2140mm
履带板宽度	560/610/660/710/760mm
履带接地长度	3150mm
履带接地面积	35280/38430/41580/44730/47880cm^2
履带节数	41 pcs/side
接地比压（配驾驶棚）	81.7kPa
托轮数	2 pcs/side
支重轮数	7 pcs/side
链轨节距	228.6mm

保养容量	
燃油箱容量	640L
冷却液容量	74L
发动机机油容量	47L
工作液压油箱	164L
变速箱	185L
终传动	55L/边

操作重量	
操作重量 (标准)	33600kg
ROPS牵引架重量	3728kg

铲刀	
铲刀型式	直倾铲/角铲/半U铲
铲刀容量	10/6/11.9m^3

尺寸参数	
整机高度	3760mm
履齿高度	80mm
离地间隙	500mm
整机长度(含松土器)	6555mm
整机长度(不含松土器)	6878mm
铲刀最大提升高度	1560/1703/1560mm
铲刀最大切削深度	560/630/560mm
铲刀入土角度	53° ±3° (deg.)
铲刀宽度	4130/5000/4130mm
铲刀高度	1590/1140/1710mm
履带外边沿宽度 (标准履带)	2700mm

松土器		
形式	三齿松土器	单齿松土器
重量	4954kg	4404kg
最大松土器深度	842mm	1250mm
最大提升高度	883mm	955mm
松土器长度(在最深松土器位置)	2467mm	2855mm
松土器宽度	2420mm	1166mm
离去角(在最高提升位置)	37.5°	34.3°
松土宽度	2240mm	-
松土器支角距离	1120mm	-

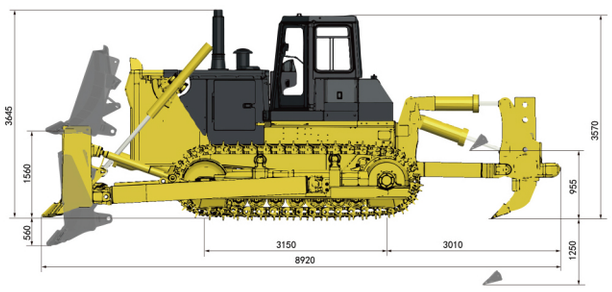

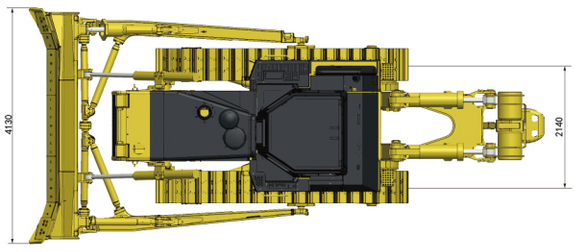

＊ 规格如有更改，恕不另行通知。图片可能包括可选配置。产品的实际颜色和外观可能与所显示的不同。

TUITUI

TTD22

Гусеничный бульдозер

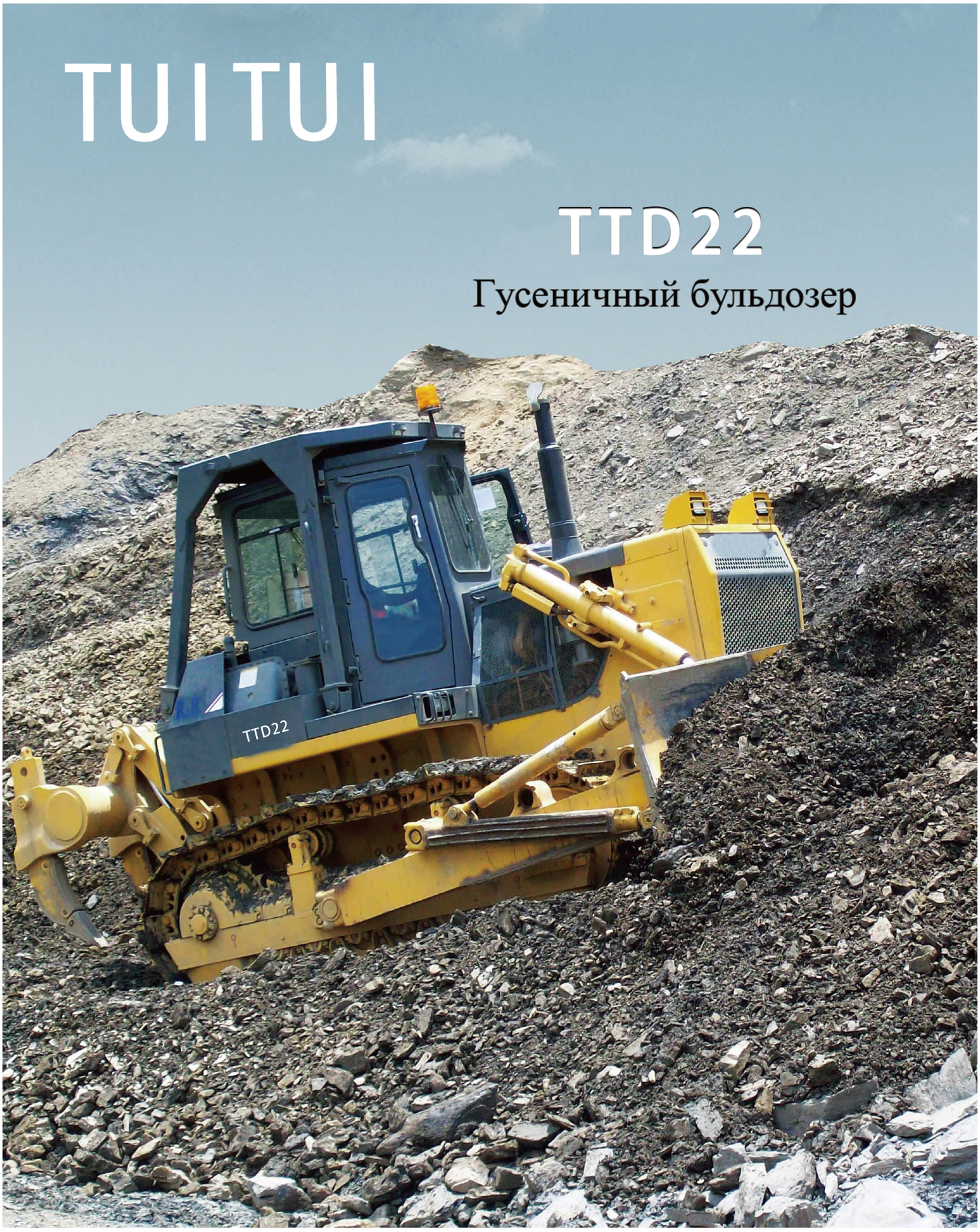

Модель двигателя:	Камминсы NT855-C280S10	Упростить процесс строительства
Общая мощность	175kw(235HP)@1800rpm	
Операционный вес	23450кг	

TTD22 Технические параметры

TTD22 Технические параметры						
Двигатель	TTD22/W TTD22C TTD22F TTD22D/E TTD22DS TTD22R					
Двигатель	Камины NT855-C280S10					
Нормы выбросов	ГОСТ 2					
Номинальная скорость вращения	1800rpm					
Общая мощность	175kW(235hp)@1800rpm					
Чистая мощность	162kW(220hp)@1800rpm					
Количество цилиндров: диаметр x ход	6-140X152mm					
Выброс поршня	14.01L					
Максимальный крутящий момент	1080N.m@1300rpm					
Система охлаждения	Механический вентилятор					
Система передачи	TTD22/W TTD22C TTD22F TTD22D/E TTD22DS TTD22R					
Система передачи	Системы привода горная тяга самодельная, трансформатор, эффективность до 90%, низкая частота отказов; Гидравлическая коробка передач переключения передач, которая может достигать трех передач вперед и трех передач назад.					
Скорость движения	Скорость движения вперед	0~3.6km/h, 0~6.5km/h, 0~11.2km/h				
	Скорость отступления	0~4.3km/h,0~7.7km/h,0~13.2km/h				
Максимальная теоретическая тяга	450kN					
Гидравлический трансформатор	Одноступенчатый, однофазный, трехкомпонентный					
Коробка передач	Планетарная шестерня, многослойная муфта, принудительная смазка гидравлическим соединением					
Центральная передача	Спиральная коническая шестерня, первое замедление, смазка брызгами					
Поворот	Влажное, уплотнение многослойной пружины, гидравлическое разделение, ручное - гидравлическое управление					
Тормоз	Влажная, плавающая лента, гидравлический усилитель					
Конечная передача	Двухступенчатая прямолинейная редукция, смазка брызгами					
Система шасси	TTD22/W TTD22C TTD22F TTD22D/E TTD22DS TTD22R					
Тип	Восьмизначный тип качания балки, конструкция подвески балансирной балки					
Тип гусеницы	Однозубый			Тип судна		
Расстояние по центру гусеницы	2000мм			2250мм		
Ширина гусеницы	560/610/660мм	660мм	610/660мм	560/610/660мм	910мм	
Длина заземления гусеницы	2430мм	3050мм		3480мм		
Площадь заземления гусеницы	28727cm^2	40935cm^2	38317cm^2	71476cm^2		
Количество гусениц	38к/с		41к/с		45к/с	
Удельное давление заземления (стандартная конфигурация)	66КПА	57.5КПА	64КПА	66КПА	36КПА	35.2КПА
Количество опорных колес	2к/с					
Количество опорных колес	6к/с			7к/с	8к/с	
Шаг звена цепи	206мм					

Объем обслуживания	TTD22/W TTD22C TTD22F TTD22D/E TTD22DS TTD22R				
Емкость топливного бака	450L				
Ёмкость охлаждающей жидкости	79L				
Объем моторного масла	45L				
Коробка передач	122L				
Ящик заднего моста	110L				
Конечная передача	82L/C	102L/C			
Эксплуатационный вес	TTD22/W TTD22C TTD22F TTD22D/E TTD22DS TTD22R				
Операционный вес (стандартная конфигурация)	23450кг 24000кг 24700кг 24600кг 25700кг 26000кг				
Шиятель	TUITUI2/W TUITUI22C TUITUI22F TUITUI22D/E TUITUI22S TUITUI22R				
Тип	Угольный	Верти./ Угольный/полу U/U	Верти.	Санитар.	
Вместимость	9m^3	6.4/4.7/7/7.5m^3	6.8m^3	12m^3	
Параметры размера					
Общая высота	3402мм				
Высота гусеницы	72мм		123мм（Тип судна）		
Разрыв от земли	405мм		513мм		
Максимальная высота подъема лопаты (последний край гусеницы)	6027мм	5462мм	5712мм	6257мм	
Максимальная высота подъема лопаты	6060мм	5495мм	6290мм		
Максимальная высота подъема лопаты	1210мм		1330мм		
Максимальная глубина резания лопатой	540мм		550мм		
Угол посадки лопаты в землю	55° ±3° （deg.）				
Ширина лопаты	4200мм	3725/4365/3800/3725мм	4365мм		
Высота лопаты	1350мм	1315/1055/1343/1374мм	1248мм	1885мм	
Внешний боковой интервал гусеницы (стандартная конфигурация)	3000мм		3800мм		
Параметры рыхлителя					
Тип	Трехзубчатый рыхлитель		Однозубый рыхлитель		
Вес	2600кг		2450кг		
Максимальная глубина рыхления	666мм		695мм		
Максимальная высота подъёма	555мм		515мм		
Длина рыхлителя (наиболее глубокое положение рыхлителя)	1781мм		1974мм		
Ширина разрыхлителя	2158мм		1426мм		
Угол выхода (максимальное положение подъема)	25.5°		25.5°		
Ширина рыхления	2000мм		2000мм/1066мм		
Угловое расстояние рыхлителя	930мм		-		

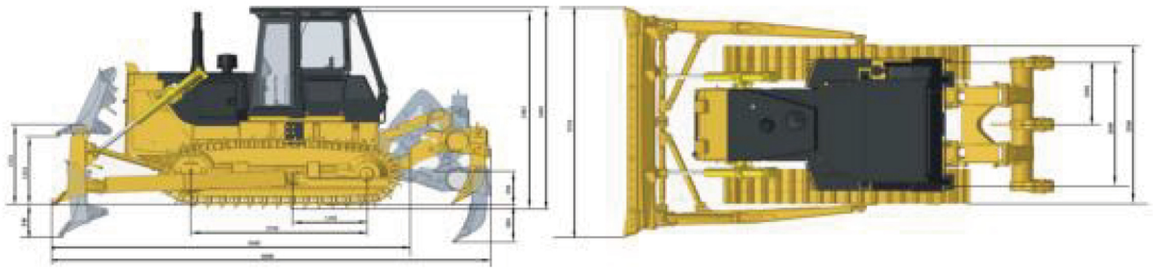

* При условии внесения изменений в спецификации никаких дополнительных уведомлений. Изображение может включать необязательную конфигурацию. Фактический цвет и внешний вид продукта могут отличаться от представленных.

TTD16 Технические параметры

TTD16 Технические параметры						
Двигатель	TTD16 TTD16C TTD16E TTD16F TTD16L TTD16R					
Двигатель	Вэйчай WD10G178E25		Шайчай SC11CB184G2B1			
Нормы выбросов	ГОСТ 2		ГОСТ 2			
Номинальная скорость вращения	1850rpm		1850rpm			
Общая мощность	131kW(175hp)@1850rpm		131kW(175hp)@1850rpm			
Чистая мощность	121kW(160hp)@1850rpm		121kW(160hp)@1850rpm			
Количество цилиндров: диаметр x ход	6-126X130mm		6-121X152mm			
Выброс поршня	9.726L		10.5L			
Максимальный крутящий момент	830N.m@1100-1200rpm		843N.m@1100-1300rpm			
Система охлаждения	Механический вентилятор		Механический вентилятор			
Система передачи	TTD16 TTD16C TTD16E TTD16F TTD16L TTD16R					
Система передачи	Системы привода горная тяга самодельная, трансформатор, эффективность до 90%, низкая частота отказов; Гидравлическая коробка передач переключения передач, которая может достигать трех передач вперед и трех передач назад.					
Скорость движения	Скорость движения вперед	0~3.29km/h, 0~5.82km/h, 0~9.63km/h				
	Скорость отступления	0~4.28km/h,0-7.59km/h,0-12.53km/h				
Гидравлический трансформатор	Одноступенчатый, однофазный, трехкомпонентный					
Коробка передач	Планетарная шестерня, многослойная муфта, принудительная смазка гидравлическим соединением					
Центральная передача	Спиральная коническая шестерня, первое замедление, смазка брызгами					
Поворот	Влажное, уплотнение многослойной пружины, гидравлическое разделение, ручное - гидравлическое управление					
Тормоз	Влажная, плавающая лента, гидравлический усилитель					
Конечная передача	Двухступенчатая прямолинейная редукция, смазка брызгами					
Система шасси	TTD16 TTD16C TTD16E TTD16F TTD16L TTD16R					
Тип	Восьмизначный тип качания балки, конструкция подвески балансирной балки					
Тип гусеницы	Однозубый		Тип судна			
Расстояние по центру гусеницы	1880мм		2300мм			
Ширина гусеницы	510/560/610мм	610мм	560мм	560мм	1100/950мм	1100/660мм
Длина заземления гусеницы	2430мм	2365мм			2935мм	
Площадь заземления гусеницы	24786cm^2	29646cm^2	29512cm^2	29512cm^2	64570cm^2	
Количество гусениц	37к/с	39к/с		42к/с		
Удельное давление заземления (стандартная конфигурация)	58КПА	59.2КПА	55КПА	55КПА	25КПА	25КПА
Количество опорных колес	2к/с					
Количество опорных колес	6к/с	7к/с				
Шаг звена цепи	203мм					
Объем обслуживания	TTD16 TTD16C TTD16E TTD16F TTD16L TTD16R					
Емкость топливного бака	315L					

Ёмкость охлаждающей жидкости	62.8L					
Объем моторного масла	24L					
Рабочий гидравлический бак	112L					
Коробка передач	52L					
Ящик заднего моста	70L					
Конечная передача	21L/C	25L/C				
Эксплуатационный вес	TTD16 TTD16C TTD16E TTD16F TTD16L TTD16R					
Операционный вес (стандартная конфигурация)	1700кг 17370кг 17346кг 17500кг 18460кг 18460кг					
Шпатель						
Тип	Верти./U	Угольный	Верти.	Верти./Угло.	Верти.	Санитар.
Вместимость	4.5/5m^3	6m^3	4.5 m^3	4.5/4.3 m^3	3.8m^3	8.3 m^3
Параметры размера	TTD16 TTD16C TTD16E TTD16F TTD16L TTD16R					
Общая высота	3032мм			3074мм		
Высота гусеницы	65мм			101.5мм		
Разрыв от земли	400мм					
Максимальная высота подъема лопаты	5140мм	5427мм	5345мм	5350мм	5262мм	
Максимальная высота подъема лопаты	1095мм			1005мм		
Максимальная глубина резания лопатой	540мм			485мм		
Угол посадки лопаты в землю	55±3（deg.）					
Ширина лопаты	3455/3556мм(Верти./U)	3900мм	3455м	3455/4011мм(Верти./Угло.)	4150мм	
Высота лопаты	1149/1120мм(Верти./U)	1235мм	1149мм	1149/1040мм(Верти./Угло.)	960мм	1590мм
Внешний боковой интервал гусеницы (стандартная конфигурация)	2390мм	2490мм	2440мм	2440мм	3400мм	
Параметры рыхлителя						
Тип	Трехзубчатый рыхлитель					
Вес	1631кг					
Максимальная глубина рыхления	572мм					
Максимальная высота подъёма	592мм					
Длина рыхлителя (наиболее глубокое положение рыхлителя)	1580мм					
Ширина разрыхлителя	2080мм					
Угол выхода (максимальное положение подъема)	32.1°					
Ширина рыхления	1900мм					
Угловое расстояние рыхлителя	950мм					

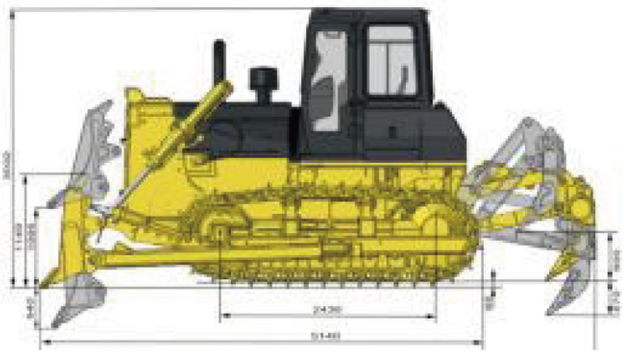

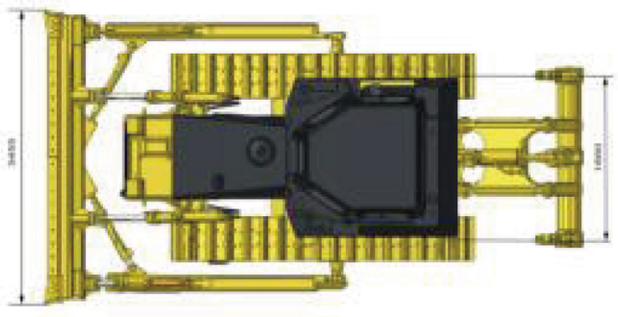

* При условии внесения изменений в спецификации никаких дополнительных уведомлений. Изображение может включать необязательную конфигурацию. Фактический цвет и внешний вид продукта могут отличаться от представленных.

TTD16 技术参数

发动机	TTD16	TTD16C	TTD16E	TTD16F	TTD16L	TTD16R
发动机	潍柴WD10G178E25		上柴SC11CB184G2B1			
排放标准	国二		国二			
额定转速	1850rpm		1850rpm			
总功率	131kW(175hp)@1850rpm		131kW(175hp)@1850rpm			
净功率	121kW(160hp)@1850rpm		121kW(160hp)@1850rpm			
缸数一缸径×行程	6-126X130mm		6-121X152mm			
活塞排量	9.726L		10.5L			
最大扭矩	830N.m@1100-1200rpm		843N.m@1300rpm			
冷却系统	机械风扇		机械风扇			

传动系统		TTD16	TTD16C	TTD16E	TTD16F	TTD16L	TTD16R
传动系统		传动系统山推自制，变矩器，效率高达90%，故障率低；液力换档变速箱，可实现前进三档后退三档。					
行驶速度	前进速度	0~3.29km/h, 0~5.82km/h, 0~9.63km/h					
	后退速度	0~4.28km/h, 0~7.59km/h, 0~12.53km/h					
液力变矩器		单级、单相、三组件					
变速箱		行星齿轮、多片离合器、液压结合强制润滑式					
中央传动		螺旋锥齿轮、一级减速、飞溅润滑					
转向		湿式、多片弹簧压紧、液压分离、手动-液压操作					
制动		湿式、浮动带式、液压助力					
终传动		二级直齿轮减速、飞溅润滑					

底盘系统	TTD16	TTD16C	TTD16E	TTD16F	TTD16L	TTD16R
型式	八字梁摆动式、平衡梁悬挂结构					
履带型式	单齿				船型	
履带中心距	1880mm				2300mm	
履带板宽度	510/560/610mm	610mm	560mm	560mm	1100/950mm	1100/660mm
履带接地长度	2430mm		2365mm		2935mm	
履带接地面积	24786cm²	29646cm²	29512cm²	29512cm²	64570cm²	
履带节数	37个/边		39个/边		42个/边	
接地比压（标准配置）	58kPa	59.2kPa	55kPa	55kPa	25kPa	25kPa
托轮数	2 个/边					
支重轮数	6个/边				7个/边	
链轨节距	203mm					

保养容量	TTD16	TTD16C	TTD16E	TTD16F	TTD16L	TTD16R
燃油箱容量	315L					
冷却液容量	62.8L					
发动机机油容量	24L					
工作液压油箱	112L					
变速箱	52L					
后桥箱	70L					
终传动	21L/边				25L/边	

操作重量	TTD16	TTD16C	TTD16E	TTD16F	TTD16L	TTD16R
操作重量（标准配置）	17000kg	17370kg	17346kg	17500kg	18460kg	18460kg

铲刀						
铲刀类型	直倾铲/U型铲	推煤铲	直倾铲	直倾铲/角铲	直倾铲	环卫铲
铲刀容量	4.5/5m³	6m³	4.5m³	4.5/4.3m³	3.8m³	8.3m³

尺寸参数	TTD16	TTD16C	TTD16E	TTD16F	TTD16L	TTD16R
整机高度	3032mm				3074mm	
履齿高度	65mm				101.5mm	
离地间隙	400mm					
铲刀最大提升高度	5140mm	5427mm	5345mm	5350mm	5262mm	
铲刀最大提升高度	1095mm				1005mm	
铲刀最大切土深度	540mm				485mm	
铲刀入土角	55° ±3° (deg.)					
铲刀宽度	3455/3556mm（直倾铲/U型铲）	3900mm	3455mm	3455/4011mm（直倾铲/角铲）	4150mm	
铲刀高度	1149/1120mm（直倾铲/U型铲）	1235mm	1149mm	1149/1040mm（直倾铲/角铲）	960mm	1590mm
履带外侧间距(标准配置)	2390mm	2490mm	2440mm	2440mm	3400mm	

松土器参数	
型式	三齿松土器
重量	1631kg
最大松土深度	572mm
最大提升高度	592mm
松土器长度（最深松土位置）	1580mm
松土器宽度	2080mm
离去角（最高提升位置）	32.1°
松土宽度	1900mm
松土器支角距离	950mm

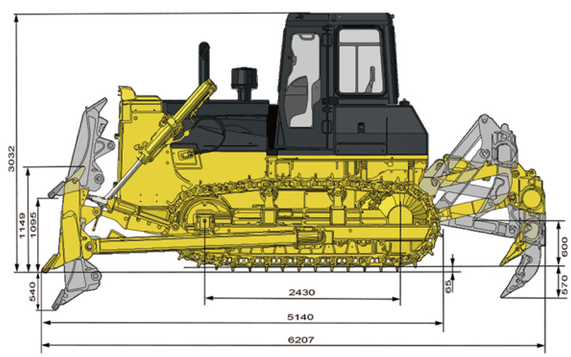

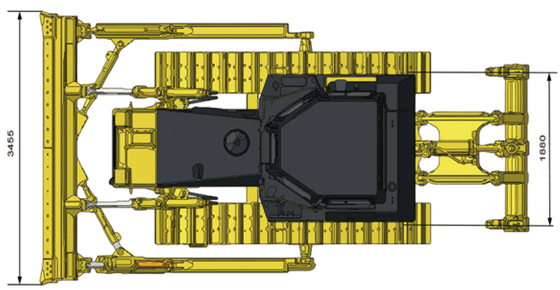

* 规格如有更改，恕不另行通知。图片可能包括可选配置。产品的实际颜色和外观可能与所显示的不同。

TUITUI

TTD32

Гусеничный бульдозер

Модель двигателя:	Каминсы NTA855-C360S10	Упростить процесс строительства
Общая мощность	257KW(350HP)@2000rpm	
Операционный вес	33,600кг	

TTD32 Технические параметры

TTD32 Технические параметры		
Двигатель		
Двигатель	Каминсы NTA855-c360s10	
Нормы выбросов	ГОСТ 2	
Номинальная скорость вращения	2000rpm	
Общая мощность	275kW(350hp)@2000rpm	
Чистая мощность	235kW(320hp)@2000rpm	
Количество цилиндров: диаметр x ход	6-140X152mm	
Выброс поршня	14.01L	
Максимальный крутящий момент	1509N.m@1400rpm	
Система охлаждения	Механический вентилятор	
Система передачи		
Система передачи	Системы привода горная тяга самодельная, трансформатор, эффективность до 90%, низкая частота отказов; Гидравлическая коробка передач переключения передач, которая может достигать трех передач вперед и трех передач назад.	
Скорость движения	Скорость движения вперед	0~3.6km/h, 0~6.6km/h, 0~11.5km/h
	Скорость отступления	0~4.4km/h,0~7.8km/h,0~13.5km/h
Максимальная теоретическая тяга	318.2kN	
Гидравлический трансформатор	Одноступенчатый, однофазный, трехкомпонентный	
Коробка передач	Планетарная шестерня, многослойная муфта, принудительная смазка гидравлическим соединением	
Центральная передача	Спиральная коническая шестерня, первое замедление, смазка брызгами	
Поворот	Влажное, уплотнение многослойной пружины, гидравлическое разделение, ручное - гидравлическое управление	
Тормоз	Влажная, плавающая лента, гидравлический усилитель	
Конечная передача	Двухступенчатая прямолинейная редукция, смазка брызгами	
Система шасси		
Тип	Восьмизначный тип качания балки, конструкция подвески балансирной балки	
Тип гусеницы	Однозубый	
Расстояние по центру гусеницы	2140мм	
Ширина гусеницы	560/610/660/710/760мм	
Длина заземления гусеницы	3150мм	
Площадь заземления гусеницы	35280/38430/41580/44730/47880cm^2	
Количество гусениц	41 pcs/side	
Удельное давление заземления (стандартная конфигурация)	81.7КПА	
Количество опорных колес	2 pcs/side	
Количество опорных колес	7 pcs/side	
Шаг звена цепи	228.6мм	

Объем обслуживания		
Емкость топливного бака	640L	
Ёмкость охлаждающей жидкости	74L	
Объем моторного масла	47L	
Коробка передач	164L	
Ящик заднего моста	185L	
Конечная передача	55L/C	
Эксплуатационный вес		
Операционный вес (стандартная конфигурация)	33600кг	
Вес буксира ROPS	3728кг	
Шпатель		
Тип	Верти./ Угольный/ полуU	
Вместимость	10/6/11.9m^3	
Параметры размера		
Общая высота	3760мм	
Высота гусеницы	80мм	
Разрыв от земли	500мм	
Общая длина машины (включая рыхлитель)	6555мм	
Общая длина машины (без рыхлителя)	6878мм	
Максимальная высота подъема лопаты	1560/1703/1560мм	
Максимальная глубина резания лопатой	560/630/560мм	
Угол посадки лопаты в землю	53° ±3° （deg.）	
Ширина лопаты	4130/5000/4130мм	
Высота лопаты	1590/1140/1710мм	
Внешний боковой интервал гусеницы (стандартная конфигурация)	2700мм	
Параметры рыхлителя		
Тип	Трехзубчатый рыхлитель	Однозубый рыхлитель
Вес	4954кг	4404кг
Максимальная глубина рыхления	842мм	1250мм
Максимальная высота подъёма	883мм	955мм
Длина рыхлителя (наиболее глубокое положение рыхлителя)	2467мм	2855мм
Ширина разрыхлителя	2420мм	1166мм
Угол выхода (максимальное положение подъема)	37.5°	34.3°
Ширина рыхления	2240мм	-
Угловое расстояние рыхлителя	1120мм	-

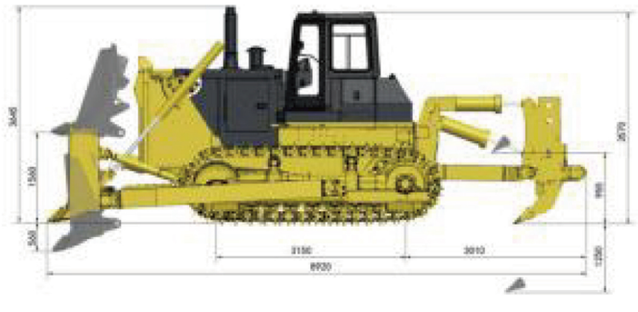

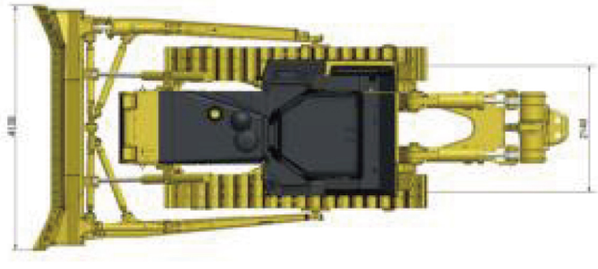

* При условии внесения изменений в спецификации никаких дополнительных уведомлений. Изображение может включать необязательную конфигурацию. Фактический цвет и внешний вид продукта могут отличаться от представленных.

TUITUI

TTD22

履带式推土机

发动机型号	康明斯 NT855-C280S10
总功率	175kW(235HP)@1800rpm
操作重量	23450kg

让施工更简单

TTD22 技术参数

发动机	TTD22/W TTD22C TTD22F TTD22D/E TTD22DS TTD22R
发动机	康明斯 NT855-C280S10
排放标准	国II
额定转速	1800rpm
总功率	175kW(235hp)@1800rpm
净功率	162kW(220hp)@1800rpm
缸数一缸径×行程	6-140X152mm
活塞排量	14.01L
最大扭矩	1080N.m@1300rpm
冷却系统	机械风扇

传动系统		TTD22/W TTD22C TTD22F TTD22D/E TTD22DS TTD22R
传动系统		传动系统山推自制，变矩器，效率高达90%，故障率低；液力换档变速箱，可实现前进三档后退三档。
行驶速度	前进速度	0~3.6km/h, 0~6.5km/h, 0~11.2km/h
	后退速度	0~4.3km/h, 0~7.7km/h, 0~13.2km/h
最大理论牵引力		450kN
液力变矩器		单级、单相、三组件
变速箱		行星齿轮、多片离合器、液压结合强制润滑式
中央传动		螺旋锥齿轮、一级减速、飞溅润滑
转向		湿式、多片弹簧压紧、液压分离、手动-液压操作
制动		湿式、浮动带式、液压助力
终传动		二级直齿轮减速、飞溅润滑

底盘系统	TTD22/W TTD22C TTD22F TTD22D/E TTD22DS TTD22R					
型式	八字梁摆动式、平衡梁悬挂结构					
履带型式	单齿				船型	
履带中心距	2000mm				2250mm	
履带板宽度	560/610/660mm	660mm	610/660mm	560/610/660mm	910mm	
履带接地长度	2430mm			3050mm	3480mm	
履带接地面积	28727cm²	40935cm²		38317cm²	71476cm²	
履带节数	38个/边			41个/边	45个/边	
接地比压（标准配置）	66kPa	57.5kPa	64kPa	66kPa	36kPa	35.2kPa
托轮数	2 个/边					
支重轮数	6个/边			7个/边	8个/边	
链轨节距	206mm					

保养容量	TTD22/W TTD22C TTD22F TTD22D/E TTD22DS TTD22R	
燃油箱容量	450L	
冷却液容量	79L	
发动机机油容量	45L	
变速箱	122L	
后桥箱	110L	
终传动	82L/边	102L/边

操作重量						
操作重量（标准配置）	23450kg	24000kg	24700kg	24600kg	25700kg	26000kg

铲刀	TTD22/W TTD22C TTD22F TTD22D/E TTD22DS TTD22R				
铲刀类型	推煤铲	直倾铲/角铲/半U铲/U		直倾铲	环卫铲
铲刀容量	9m³	6.4/4.7/7/7.5m³		6.8m³	12m³

尺寸参数					
整机高度	3402mm				
履齿高度	72mm			123mm (船型)	
离地间隙	405mm			513mm	
整机长度(履带最后沿)	6027mm	5462mm	5712mm	6257mm	
铲刀最大提升高度	6060mm	5495mm		6290mm	
铲刀最大提升高度	1210mm			1330mm	
铲刀最大切土深度	540mm			550mm	
铲刀入土角	55° ±3° (deg.)				
铲刀宽度	4200mm	3725/4365/3800/3725mm		4365mm	
铲刀高度	1350mm	1315/1055/1343/1374mm		1248mm	1885mm
履带外侧间距（标准配置）	3000mm			3800mm	

松土器参数		
型式	三齿松土器	单齿松土器
重量	2600kg	2450kg
最大松土深度	666mm	695mm
最大提升高度	555mm	515mm
松土器长度（最深松土位置）	1781mm	1974mm
松土器宽度	2158mm	1426mm
离去角（最高提升位置）	25.5°	25.5°
松土宽度	2000mm	2000mm/106mm
松土器支角距离	930mm	-

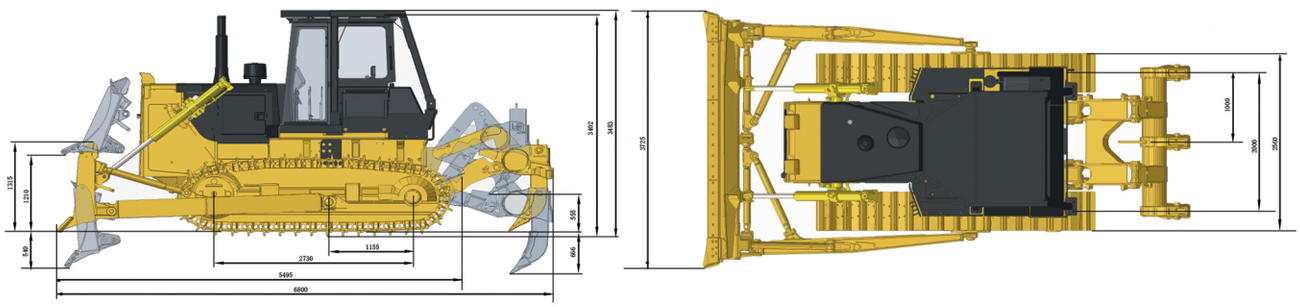

* 规格如有更改，恕不另行通知。图片可能包括可选配置。产品的实际颜色和外观可能与所显示的不同。